DYNAPAC

Part of the Atlas Copco Group

CA252D

Одновальцовые грунтовые катки

Технические характеристики

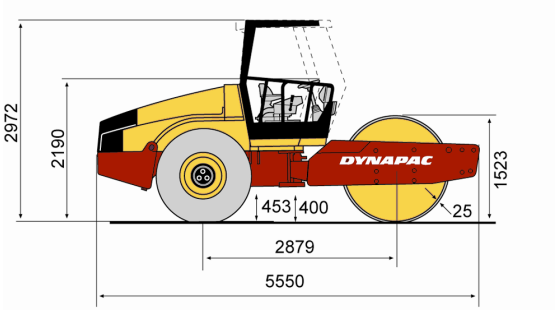

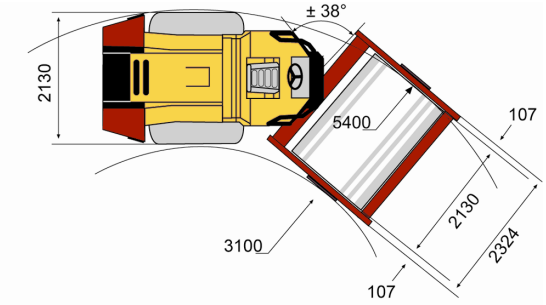

Масса	CA252D
Максимальная рабочая масса	13 600 кг
Рабочая масса (включая ROPS)	10 500 кг
Масса переднего модуля	6 100 кг
Масса заднего модуля	4 400 кг
Ходовая часть	
Вертикальная осцилляция	±9°
Диапазон скорости (км/ час)	0-9
Размер шины (8- слойная)	23,1x26
Теоретически преодолеваемый уклон (%)	60
Уплотнение	
Центробежная сила, при высокой амплитуде	246 кН
Центробежная сила, при низкой амплитуде	119 кН
Номинальная амплитуда, высокая	1,70 мм
Номинальная амплитуда, низкая	0,80 мм
Статическая линейная нагрузка	28,60 кг/ см
Частота вибрации, при высокой амплитуде	33 Гц
Частота вибрации, при низкой амплитуде	33 Гц
Двигатель	
Производитель	Cummins
Тип	Дизельный с водяным охлаждением и турбонаддувом, с дополнительным воздухоохладителем
Тип	QSB4.5
Номинальная мощность	93 кВт
Номинальная мощность	125 л.с.
Номинальная мощность @	2 200 об/ мин
Номинальная мощность (стандарт)	SAE J1995
Ёмкость топливного бака	250 л
Гидравлическая система	
Привод	Pompa tłoczkowa osiowa o zmiennej wydajności. Silnik tłoczkowy osiowy o zmiennej objętości. Silnik tłoczkowy promieniowy o stałej objętości .
Основной тормоз	Гидростатический, зависящий от положения рукояти движения вперед/ назад.
Рулевое управление	Нерегулируемый шестеренный гидронасос.
Вибрация	Регулируемый аксиально поршневой гидронасос. Нерегулируемый аксиально поршневой гидромотор.
Парковочный/ аварийный тормоз	Высоконадежный многодисковый тормоз в заднем мосту. Высоконадежный многодисковый тормоз в гидромоторе вальца.

Найти дилера в www.dynapac.com

Мы оставляем за собой право вносить изменения в спецификации без предварительного уведомления.
На фотографиях и иллюстрациях могут быть приведены версии оборудования, отличающиеся от стандартных.
Вышеприведенная информация предназначена только для общего описания и не является обязывающей или гарантийной в каком- либо отношении.

ca252d_ru-20090310.125955.pdf 2009-03-10 12:59